STALOWA RAMA R7 SZT.2
SKALA 1:10

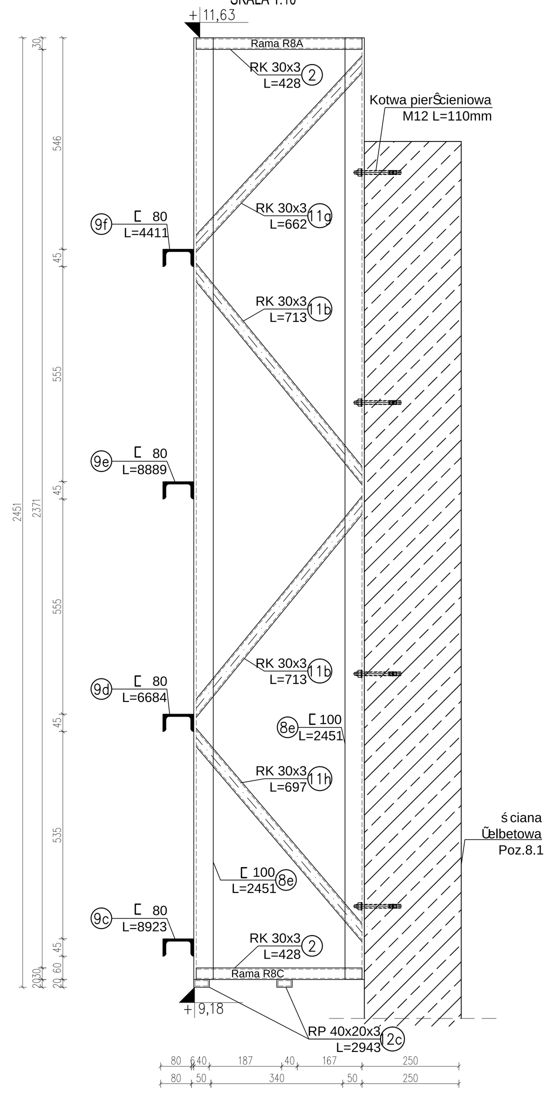

STALOWA RAMA R3 SZT.4
SKALA 1:10

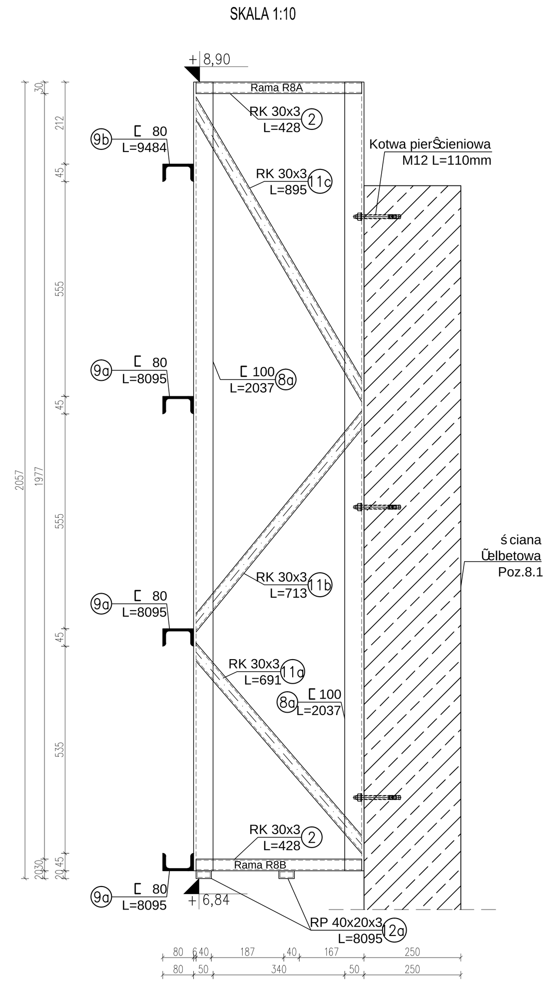

STALOWA RAMA R4 SZT.4
SKALA 1:10

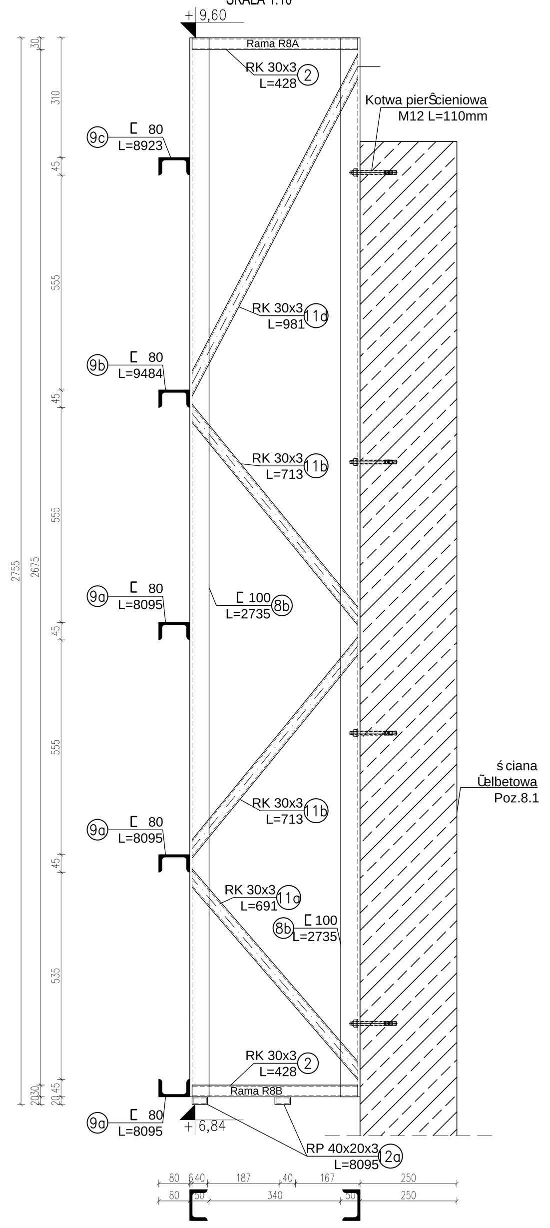

STALOWA RAMA R5 SZT.4
SKALA 1:10

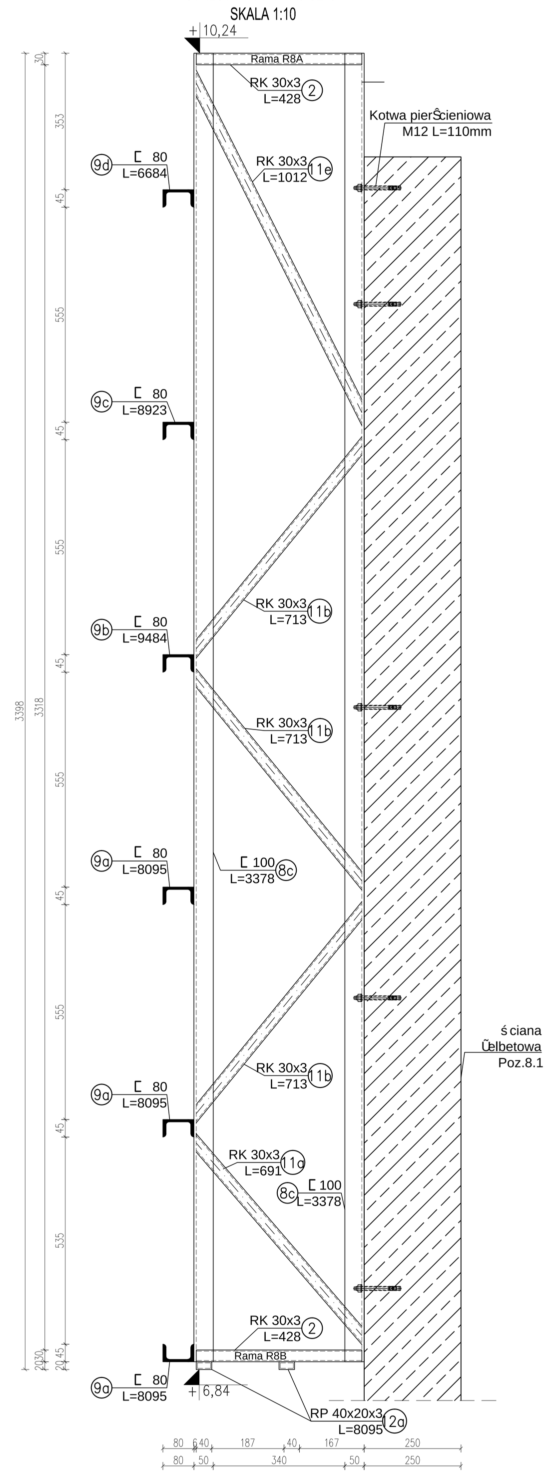

STALOWA RAMA R6 SZT.4
SKALA 1:10

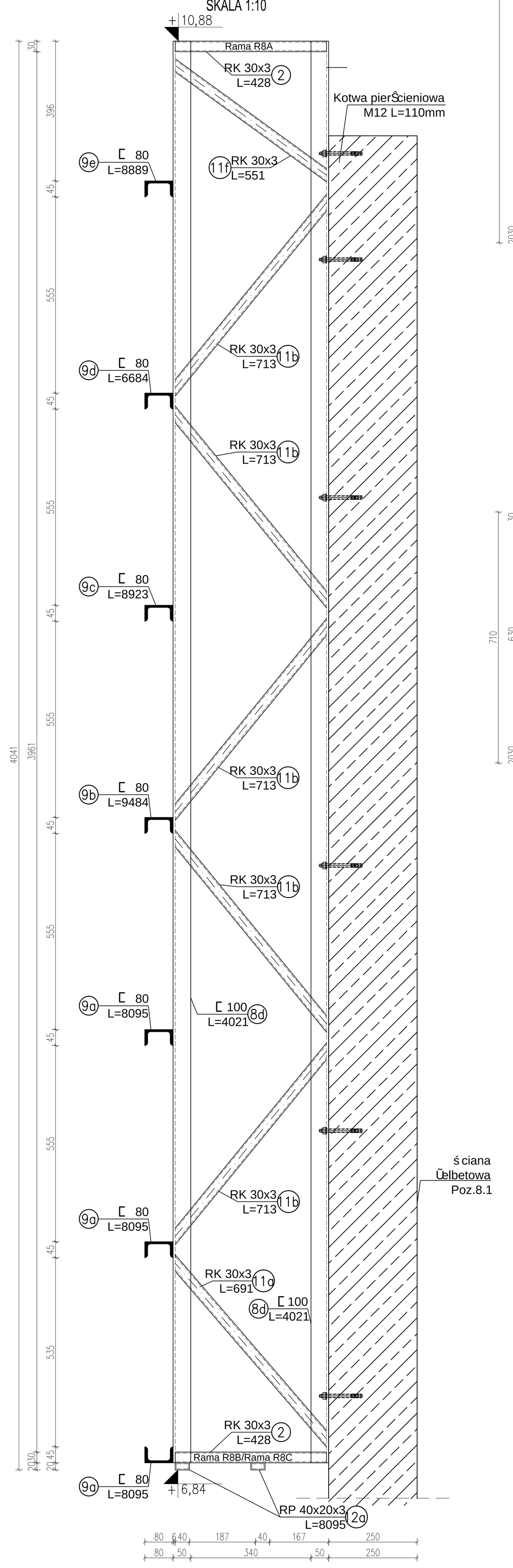

STALOWA RAMA R1 SZT.12
SKALA 1:10

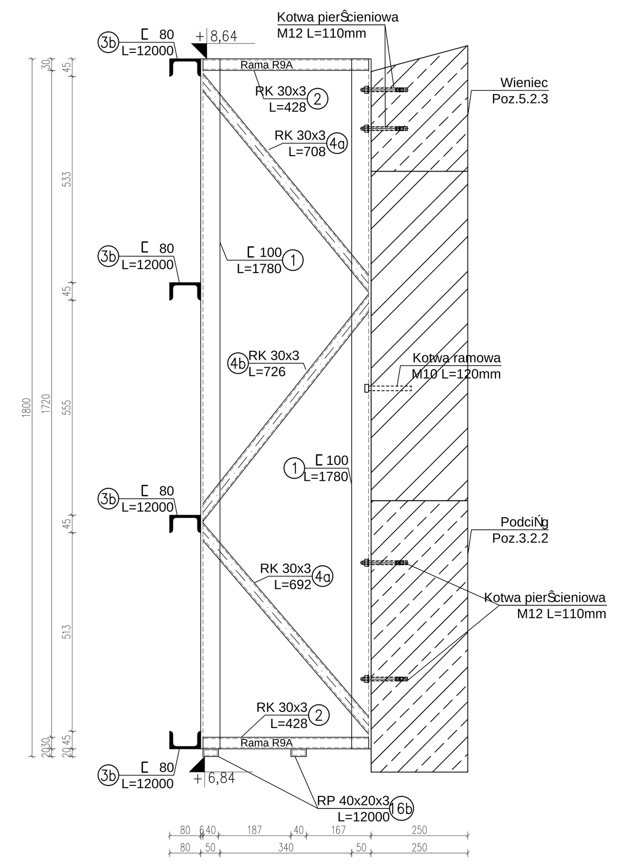

STALOWA RAMA R2 SZT.12
SKALA 1:10

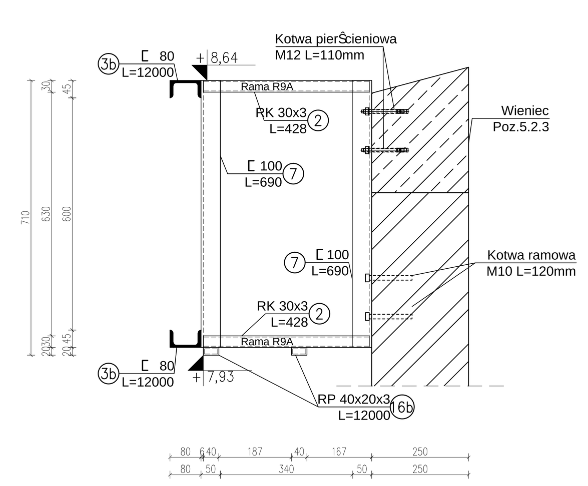

UKŁAD PODKONSTRUKCJI STALOWEJ OKAPU DACHOWEGO
SKALA 1:100

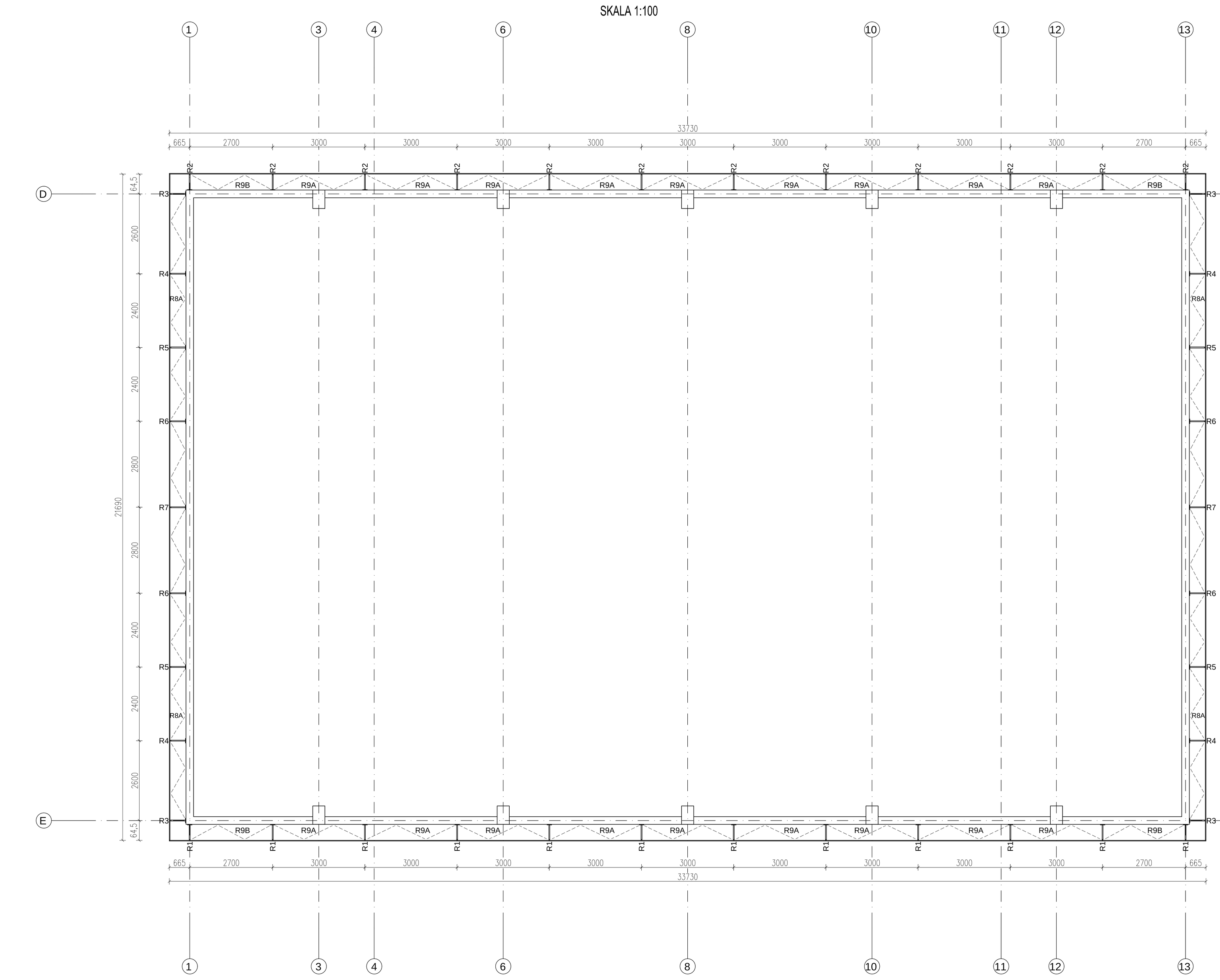

SCHEMATYCZNY WIDOK PODKONSTRUKCJI STALOWEJ WYSUNIĘTEJ ELEWACJI PRZY OSI E
SKALA 1:100

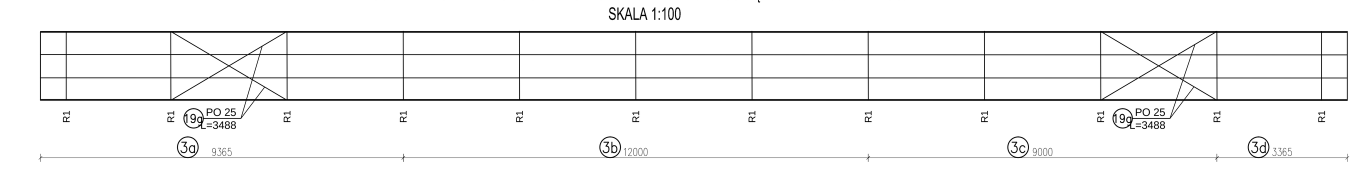

SCHEMATYCZNY WIDOK PODKONSTRUKCJI STALOWEJ WYSUNIĘTEJ ELEWACJI PRZY OSI D
SKALA 1:100

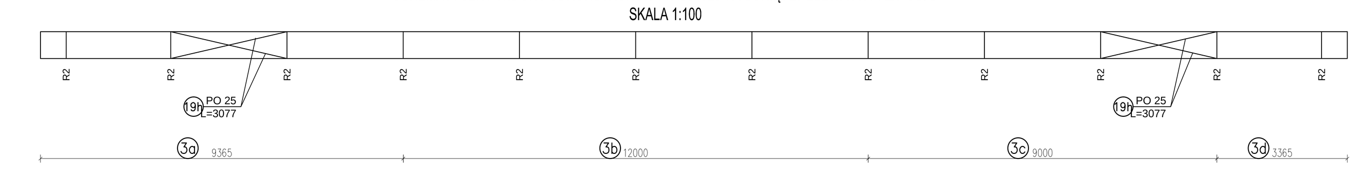

WIDOK PODKONSTRUKCJI STALOWEJ WYSUNIĘTEJ ELEWACJI PRZY OSIACH 1 i 13
SKALA 1:50

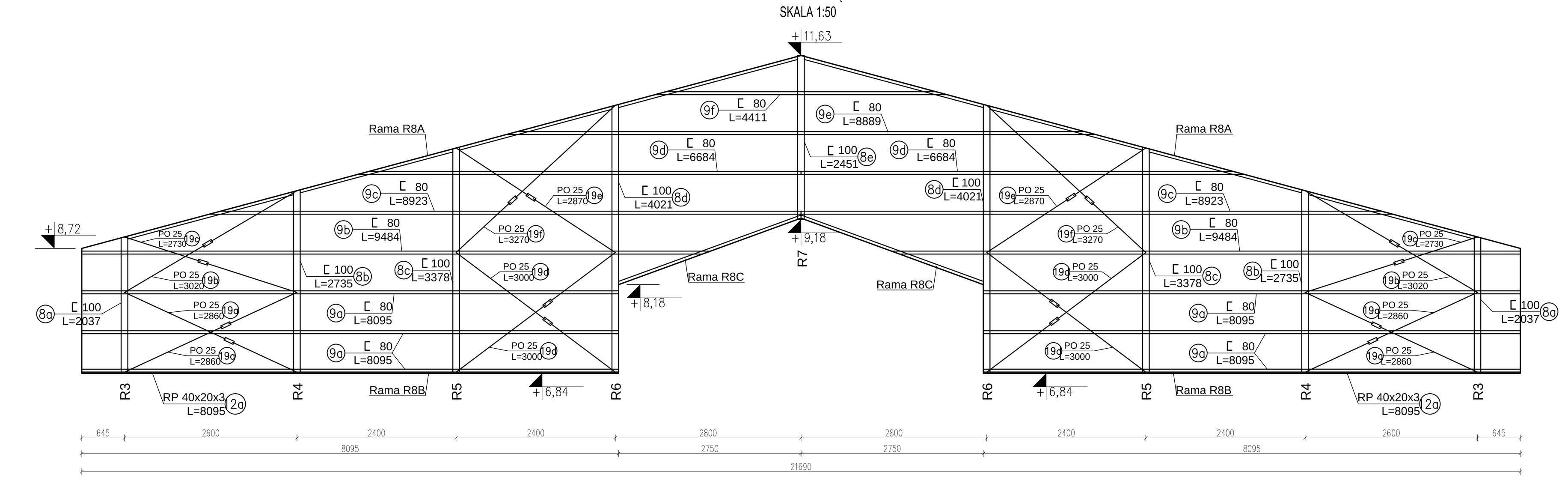

STALOWA RAMA R8A SZT.4
SKALA 1:10

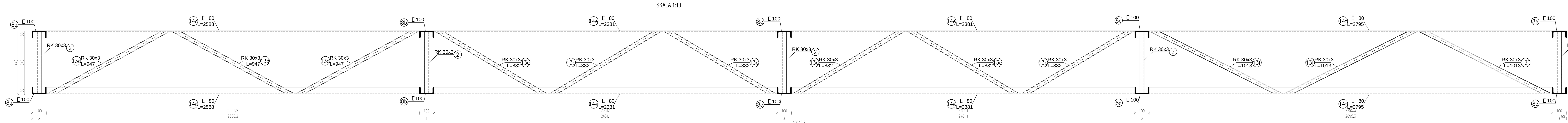

STALOWA RAMA R8B SZT.4
SKALA 1:10

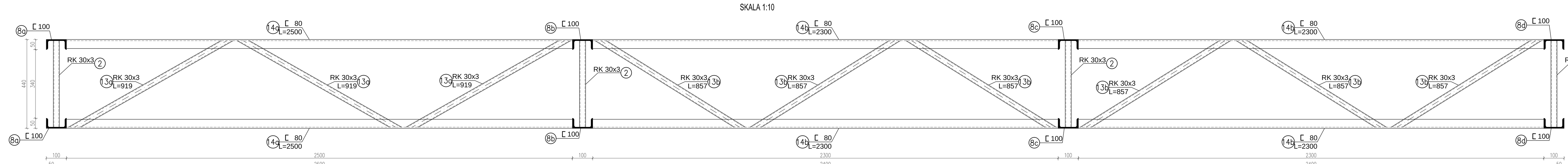

STALOWA RAMA R8C SZT.4
SKALA 1:10

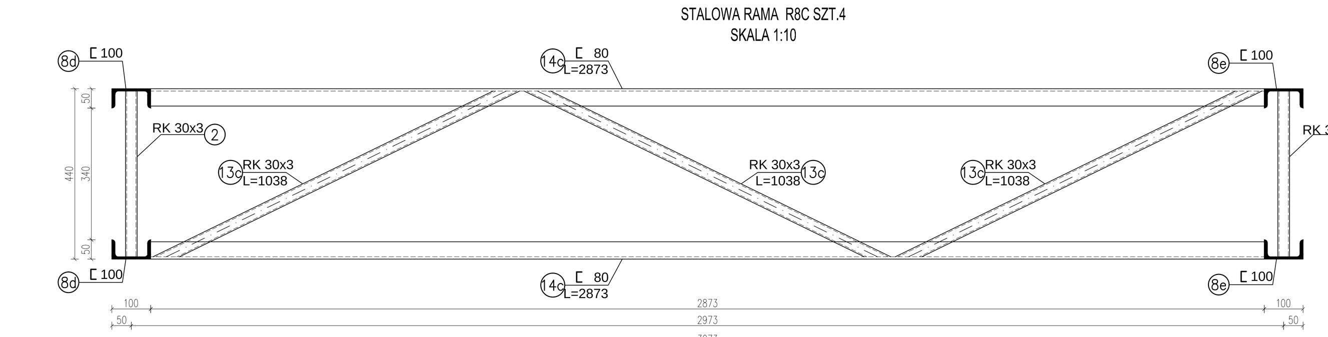

WYKAZ STALI PROFILOWEJ

STAL: S235 — STALOWE RAMY OKAPOWE R1-R9B

POZYCJA	ELEMENT	DŁUGOŚĆ [m]	ILOŚĆ W JEDNYM ELEMENCIE	ILOŚĆ WE WSZYSTKICH ELEMENTACH	MASA JEDNOSTKOWA [kg/m]	MASA JEDNEGO ELEMENTU	MASA WSZYSTKICH ELEMENTÓW
1	C100	1,780	2x12	24	10,60	18,87	452,83
2	RK30x3	0,428	2x12+2x12+2x2x2+2x2x2+2x2x2+2x2x2+2x2	84	2,47	1,06	88,80
3a	C80	9,365	4+2	6	8,64	80,91	485,48
3b	C80	12,000	4+2	6	8,64	103,68	622,08
3c	C80	9,000	4+2	6	8,64	77,76	466,56
3d	C80	3,365	4+2	6	8,64	29,07	174,44
4a	RK30x3	0,692	1	12	2,47	1,71	20,51
4b	RK30x3	0,726	1	12	2,47	1,79	21,52
4c	RK30x3	0,708	1	12	2,47	1,75	20,99
7	C100	0,690	2x12	24	10,60	7,31	175,54
8a	C100	2,037	2x2x2	8	10,60	21,59	172,74
8b	C100	2,735	2x2x2	8	10,60	28,99	231,93
8c	C100	3,378	2x2x2	8	10,60	35,81	286,45
8d	C100	4,021	2x2x2	8	10,60	42,62	340,98
8e	C100	2,451	2x2	4	10,60	25,98	103,92
9a	C80	8,095	3x2x2	12	8,64	69,94	839,29
9b	C80	9,484	2x2	4	8,64	81,94	327,77
9c	C80	8,923	2x2	4	8,64	77,09	308,38
9d	C80	6,684	2x2	4	8,64	57,75	231,00
9e	C80	8,889	1x2	2	8,64	76,80	153,60
9f	C80	4,411	1x2	2	8,64	38,11	76,22
11a	RK30x3	0,691	2x2+2x2+2x2+2x2	16	2,47	1,71	27,31
11b	RK30x3	0,713	2x2+2x2+2x2+6x2+10x2+2x2	48	2,47	1,76	84,53
11c	RK30x3	0,895	2x2	4	2,47	2,21	8,84
11d	RK30x3	0,981	2x2	4	2,47	2,42	9,69
11e	RK30x3	1,012	2x2	4	2,47	2,50	10,00
11f	RK30x3	0,551	2x2	4	2,47	1,36	5,44
11g	RK30x3	0,662	1x2	2	2,47	1,64	3,27
11h	RK30x3	0,697	1x2	2	2,47	1,72	3,44
12a	RP40x20x3	8,095	2x2x2	8	2,36	19,10	152,83
12c	RP40x20x3	2,943	2x2x2	8	2,36	6,95	55,56
13a	RK30x3	0,919	3x2x2	12	2,47	2,27	27,24
13b	RK30x3	0,857	6x2x2	24	2,47	2,12	50,80
13c	RK30x3	1,038	3x2x2	12	2,47	2,56	30,77
13d	RK30x3	0,947	3x2x2	12	2,47	2,34	28,07
13e	RK30x3	0,882	6x2x2	24	2,47	2,18	52,28
13f	RK30x3	1,013	3x2x2	12	2,47	2,50	30,03
14a	C80	2,500	2x2x2	8	8,64	21,60	172,80
14b	C80	2,300	4x2x2	16	8,64	19,87	317,95
14c	C80	2,873	2x2x2	8	8,64	24,82	198,58
14d	C80	2,588	2x2x2	8	8,64	22,36	178,88
14e	C80	2,381	4x2x2	16	8,64	20,57	329,15
14f	C80	2,795	2x2x2	8	8,64	24,15	193,19
16a	RP40x20x3	9,365	2+2	4	2,36	22,10	88,41
16b	RP40x20x3	12,000	2+2	4	2,36	28,32	113,28
16c	RP40x20x3	9,000	2+2	4	2,36	21,24	84,96
16d	RP40x20x3	3,365	2+2	4	2,36	7,94	31,77
19a	PO25	2,860	4x2	8	3,85	11,02	88,16
19b	PO25	3,020	2x2	4	3,85	11,64	46,54
19c	PO25	2,730	2x2	4	3,85	10,52	42,07
19d	PO25	3,000	4x2	8	3,85	11,56	92,47
19e	PO25	2,870	2x2	4	3,85	11,06	44,23
19f	PO25	3,270	2x2	4	3,85	12,60	50,40
19g	PO25	3,488	4	4	3,85	13,44	53,76
19h	PO25	3,077	4	4	3,85	11,86	47,42
						SUMA	8355,17

PODKONSTRUKCJA STALOWA POD ELEWACJĘ

UWAGA:

1. Stal profilowa: S235
2. Wymiary rysunku podano w milimetrach
3. Rysunek rozpatrywać łącznie z pozostałymi rysunkami konstrukcji oraz rysunkami branżowymi.
4. Połączenia rur spawane spoinami pachwinowymi obwodowymi grubości 3mm.
5. Konstrukcję należy zabezpieczyć farbami ogniochronnymi do REI 60.
6. Otwory na kotwy w blachach większe o 2 mm od środnicy kotw.
7. Kotwy pierścieniowe wykonane ze stali nierdzewnej.

±0,00 = 214,04 m n.p.m.

PRZEDSIĘBIORSTWO PROJEKTOWO-BUDOWLANE "EKOBUD" s.c.
Dmosin Drugi nr 89 B, 95-061 Dmosin
PRACOWNIA PROJEKTOWA:
93-312 Łódź, ul. Tuszyńska 155

" UTWÓR CHRONIONY PRAWEM AUTORSKIM - WSZELKIE PRAWA ZASTRZEŻONE "

PROJEKT: Budowa Hali Sportowej w miejscowości Babica, gmina Czudec			
TYTUŁ RYSUNKU: PODKONSTRUKCJA STALOWA POD ELEWACJĘ			SKALA: 1:10 / DATA: 03.2023
BRANŻA: KONSTRUKCJA		PODPIS:	FAZA: PT
PROJEKTANT: mgr inż. Łukasz Majchrzak	upr. bud. LOD/2167/PWOK/13 w spec. konstrukcyjno-budowlanej bez ograniczeń		NR RYSUNKU: K/12
ASYSTENT PROJ.: mgr inż. Mateusz Gołąb			
ASYSTENT PROJ.: mgr inż. Justyna Nowak			
SPRAWDZAJĄCY: mgr inż. Ewa Owczarek	upr. bud. 141/00/WŁ w spec. konstrukcyjno-budowlanej bez ograniczeń		NR STRONY: K 44